Deep by Jika

H820616

Závěsný klozet, Rimless, viditelné uchycení, horizontální odpad

Bez oplachového kruhu
Kapotovaná verze ke zdi
Odpad: Vodorovný
Oplachový kruh: Rimless
Splachovací systém: Hluboké splachování
Tvar: Čtvercové
Typ instalace: Závěsný

Barvy a provedení

H8206160000001 Bílá

Rozměry

Délka: 510 mm.
Šířka: 360 mm.
Výška: 345 mm.

Související produkty

H892695 Vyrovnávací protihluková sada 'Laufen' pro závěsná wc
H892992 Vyrovnávací páska Laufen
H894614 Vyrovnávací hmota 'Laufen' pro závěsná wc
H893610 WC sedátko s poklopem, duroplast, odnímatelné, kovové úchyty
H893611 WC sedátko s poklopem, duroplast, Slowclose, odnímatelné, kovové úchyty

Jednoduché čisté linie a měkce zaoblené hrany jsou typické znaky designu série Deep by JIKA. Závěsný klozet Deep by JIKA Rimless s viditelným uchycením a hlubokým splachováním potěší nejen moderním tvarem, ale i do detailu dotaženým sladěním všech prvků. Kontrast plného těla klozetu a ultra tenkého sedátka je krásným detailem tohoto výrobku (sedátko je nutné objednat zvlášť). Správné nastavení vypouštěcího ventilu v podomítkovém modulu je splachovací množství 4,5/3l nebo 4/2 l. Inovativní konstrukce klozetu umožňuje účinné a rovnoměrné opláchnutí celé mísy. Na keramické výrobky JIKA poskytujeme prodlouženou záruku 10 let. Dostupnost 3Q 2023.
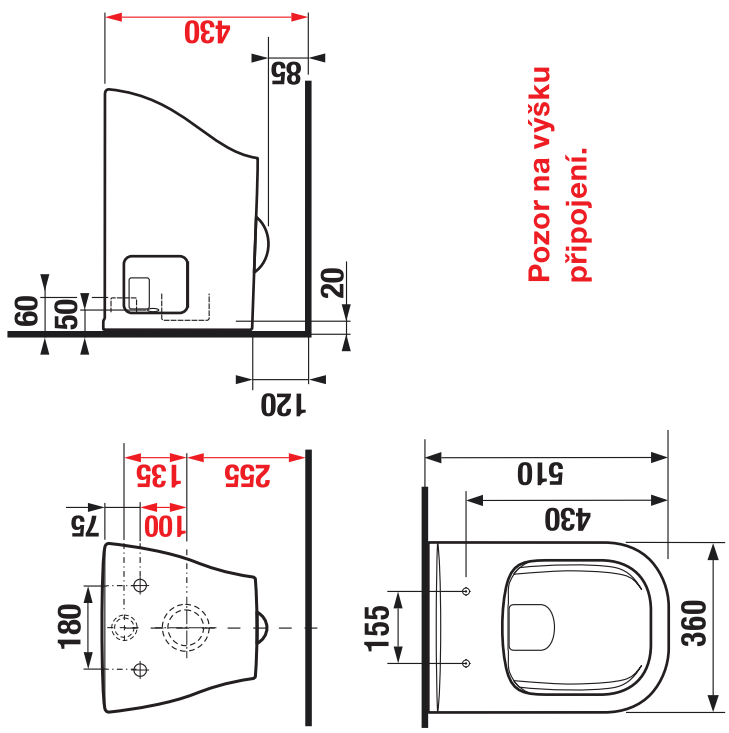
Technické výkresy