GOLEM

Odsávací urinal, Antivandal

ROZMĚRY

Délka	310 mm
Šířka	340 mm
Výška	535 mm

BARVY A PROVEDENÍ

000 Bílá

CENA VČ. DPH

15236 Kč

TECHNICKÉ VÝKRESY

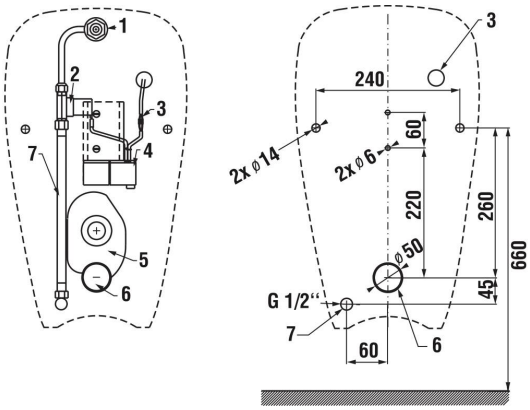

CHARAKTERISTIKY

V sortimentu značky JIKA naleznete řadu kvalitních keramických výrobků také pro technické místnosti budov. Mezi ně patří i odsávací urinál Golem Antivandal s vnitřním přívodem vody, radarovým senzorem a síťovým napájením 24V DC. Tento výrobek obsahuje radarovou elektroniku na montážní liště - napájení 24V, elektromagnetický ventil, propojovací hadice, rohový ventil s filtrem a zpětnou klapkou, vtokovou armaturu s těsněním, sifon, upevňovací sadu, montážní šablonu. Dalším benefitem tohoto urinalu je Antibak (glazovaný vnitřní okruh a odpad zabraňující ulpívání nečistot). K urinálu je nutné objednat napájecí zdroj, který nabízíme pro instalaci 1-5 a pro 6-9 urinálů. Na keramický urinál bez elektroniky a příslušenství poskytujeme 10 let záruku.

Délka: **310 mm**

Šířka: **340 mm**

Výška: **535 mm**

Instalační sada: **Součástí dodávky**

Minimální splachovací množství (l): **0,5**

Ohrana proti vandalům

Průměr přívodního otvoru (mm): **50**

Průměrný objem spláchnutí (litry): **0,5**

Typ na dálkové ovládání: **Radar**

Umístění přívodu vody: **Zadní vodorovný**

Včetně sifonu a přípojek

Zdroj napájení: **Se síťovým napájením**

Zdroj napájení (V): **24**

© Copyright 2026, JIKA - Všechna práva vyhrazena, S.A. - All rights reserved | 22-10-2026 | http://www.jika.cz/produkty/odsavaci-urinal-antivandal-H843070...4831?sku=H8430700004831

SOUVISEJÍCÍ PRODUKTY

Urinálová dělicí stěna, vč. montážního příslušenství

H44J601000###1

Urinálová dělicí stěna, vč. montážního příslušenství

H847601###0001

Sítko pro urinál Golem

H8910620000001

Napájecí zdroj 24V DC pro max. 9 senzorické baterie

H895072###0001

Napájecí zdroj, 24 V, DC pro urinály Golem, Livo a Domino

H895091###0001

Urinál systém

H8936010000001

Golem

V sortimentu značky JIKA naleznete řadu kvalitních keramických výrobků také pro technické místnosti budov. Mezi ně patří i kompletní řada urinálů Golem.

INSTALAČNÍ A MONTÁŽNÍ NÁVODY

Montážní návod

© Copyright 2026, JIKA - Všechna práva vyhrazena, S.A. - All rights reserved | 22-10-2026 | http://www.jika.cz/produkty/odsavaci-urinal-antivandal-H843070...4831?sku=H8430700004831

Seznam náhradních dílů

© Copyright 2026, JIKA - Všechna práva vyhrazena, S.A. - All rights reserved | 22-10-2026 | http://www.jika.cz/produkty/odsavaci-urinal-antivandal-H843070...4831?sku=H8430700004831